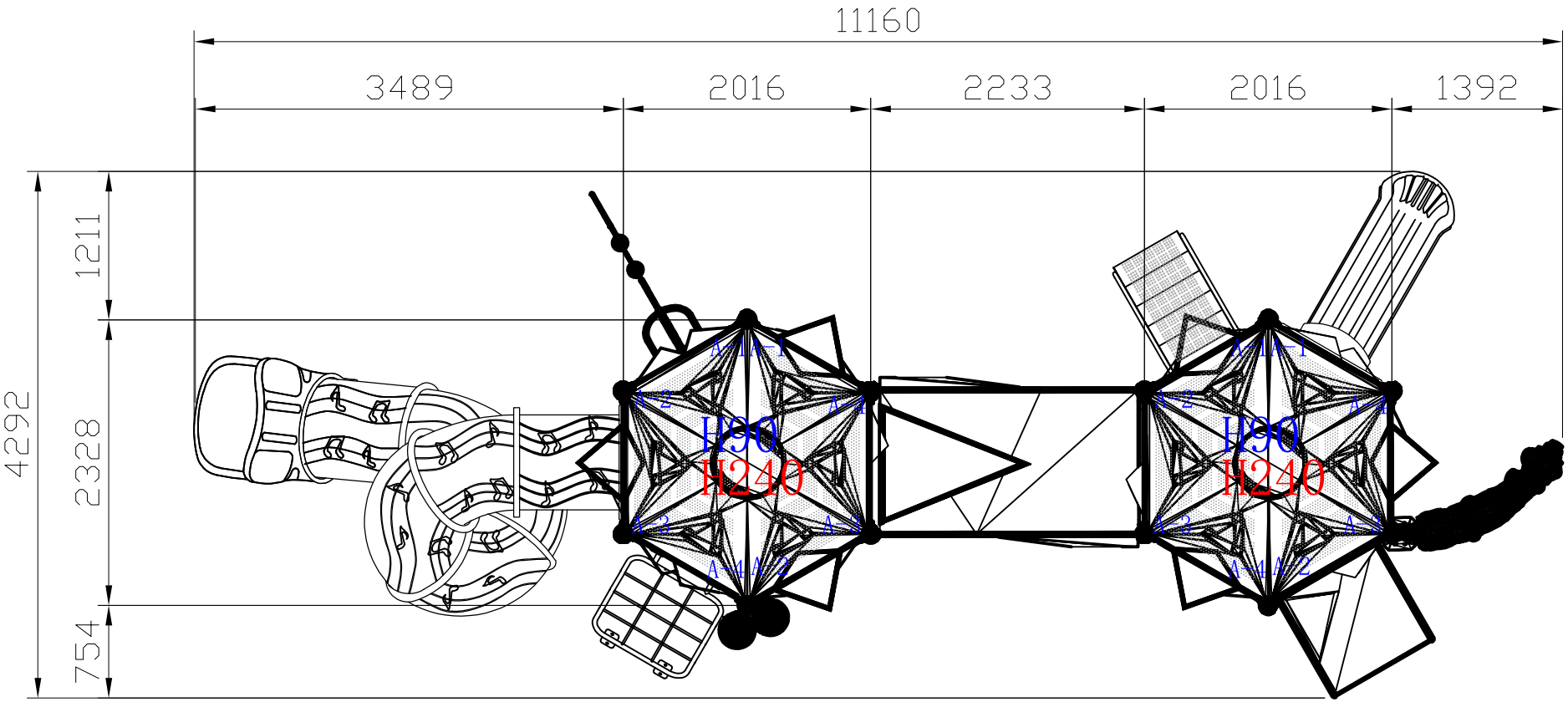
11160
3489
2016
2233
2016
1392
4292
1211
2328
754
A=1 A=1
A=2
A=4
H90
H240
A=3
A=3
A=4 A=2
A=1 A=1
A=2
A=4
H90
H240
A=3
A=3
A=4 A=2