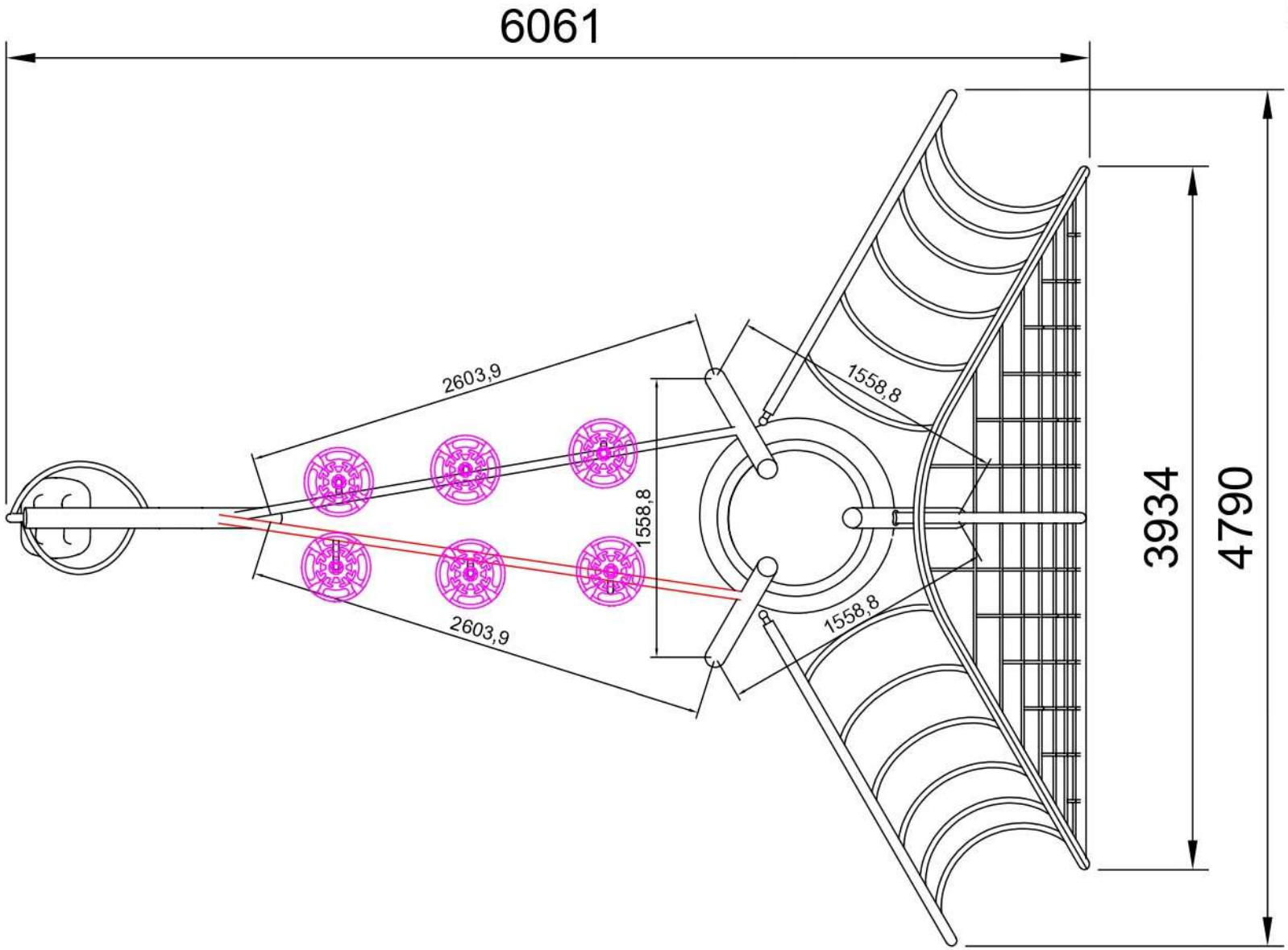
6061
2603,9
2603,9
1558,8
1558,8
1558,8
3934
4790